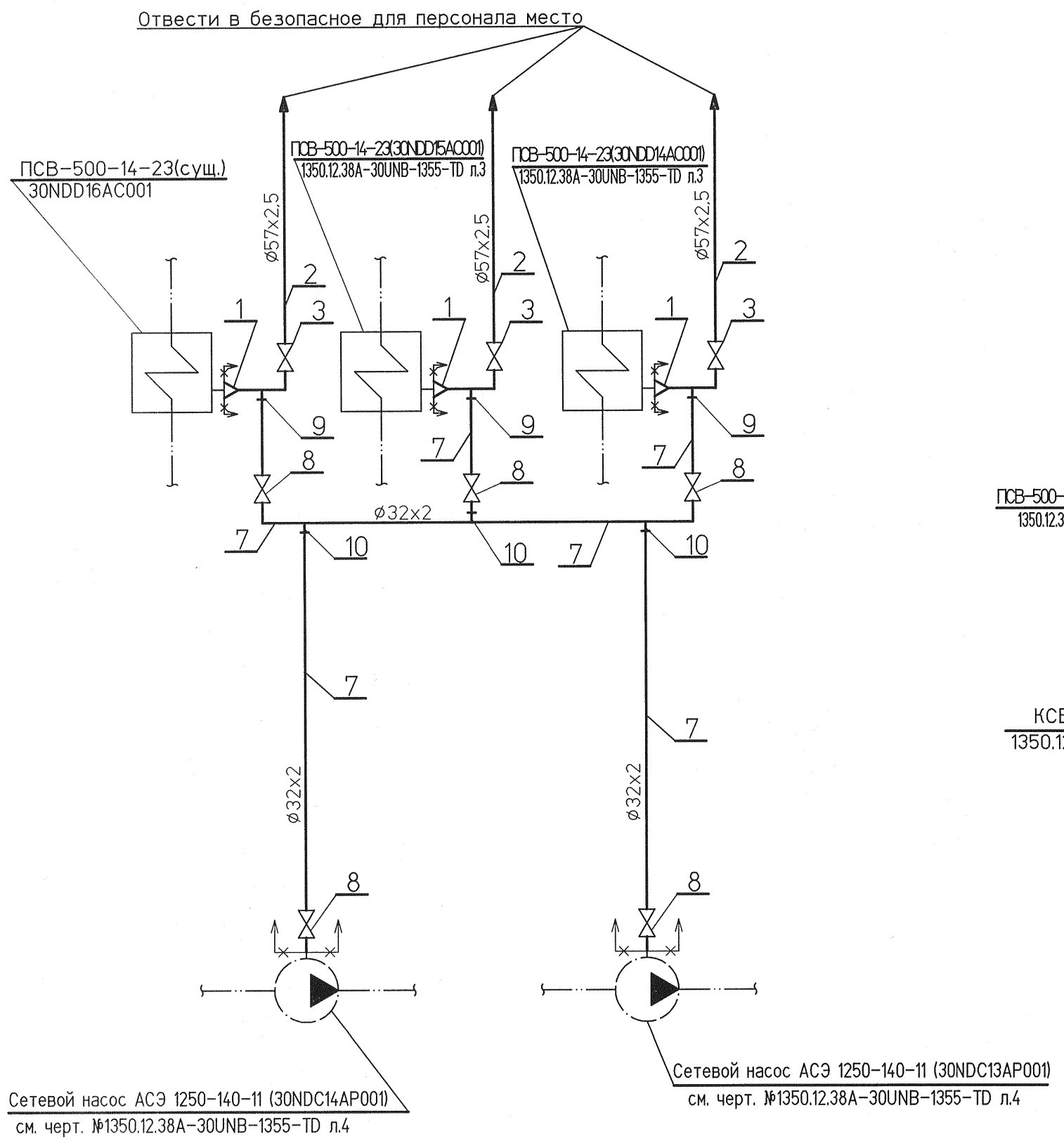

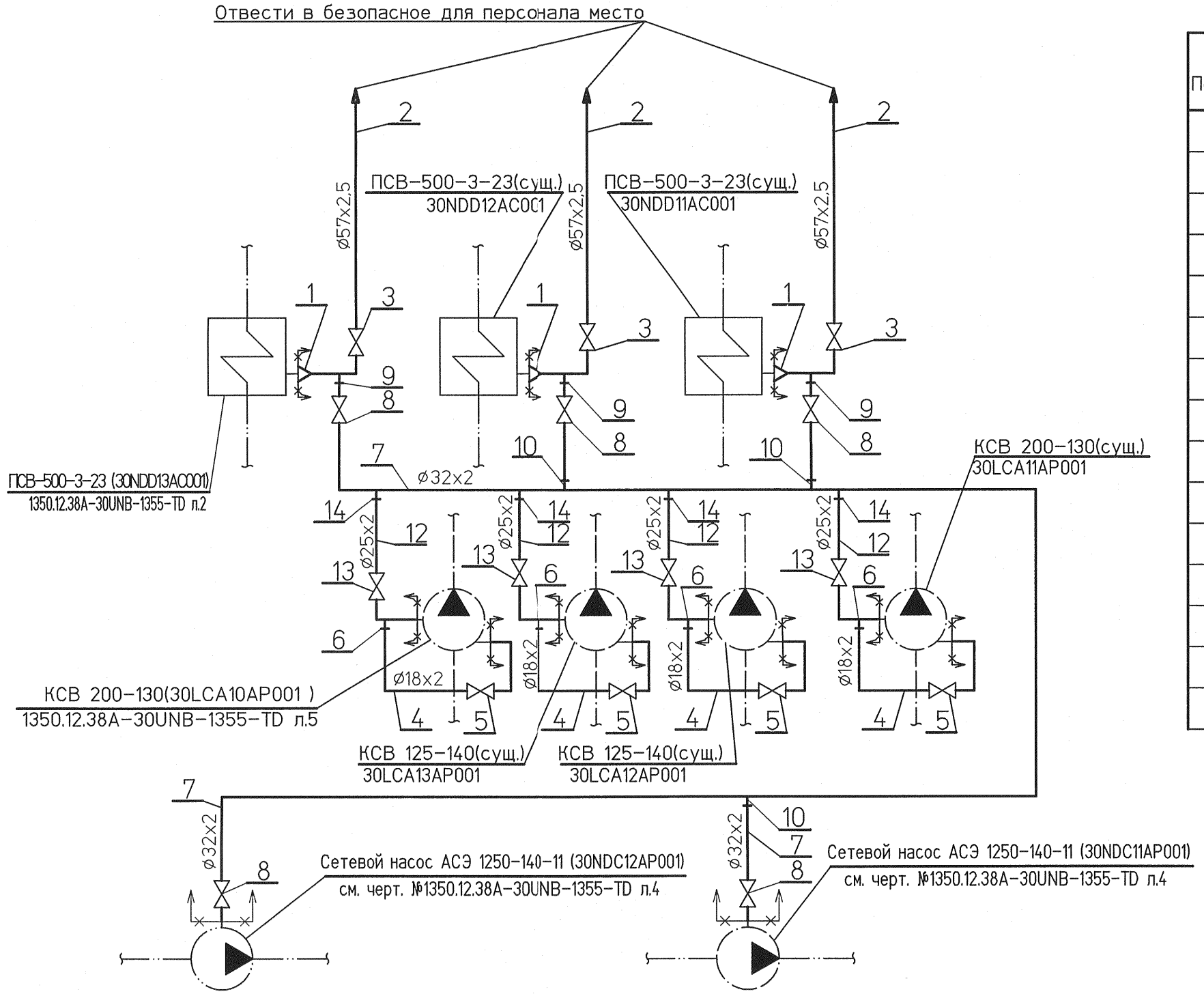

Спецификация деталей

Поз	Обозначение	Наименование	Кол.	Материал	Масса, кг ед.	Масса, кг общ.	Приме-чание
1	ГОСТ17378-2001	Переход ПК-76х3-57х3	6	20 ГОСТ 17380-2001	0,3	1,8	
2	ГОСТ 10704-91	Труба Т57х2,5 м	30	В 20 ГОСТ 10705-80	3,36	100,8	
3	КШ.П.050.016-00	Кран шаровой Ду50, Ру1,6МПа	6	Сборный	6,7	40,2	
4	ГОСТ 10704-91	Труба Т18х2 м	15	В20 ГОСТ 10705-80	0,789	11,84	
5	КШ.П.015.016-00	Кран шаровой Ду15, Ру1,6МПа	4	Сборный	0,8	3,2	
6	008 ОСТ 34 10.761-97	Штуцер 18х2-20	4	В20 ГОСТ 10705-80	0,08	0,32	
7	ГОСТ 10704-91	Труба Т32х2 м	50	В20 ГОСТ 10705-80	1,48	74,0	
8	КШ.П.025.016-00	Кран шаровой Ду25, Ру1,6МПа	10	Сборный	2,15	21,5	
9	035 ОСТ 34 10.761-97	Штуцер 32х2-50	6	В20 ГОСТ 10705-80	0,15	0,9	
10	031 ОСТ 34 10.761-97	Штуцер 32х2-25	6	В20 ГОСТ 10705-80	0,15	0,9	
11	ГОСТ 17378-2001	Отвод П90° 57х3,5	24	20 ГОСТ 17380-2001	0,6	14,4	
12	ГОСТ 10704-91	Труба Т25х2 м	16	В20 ГОСТ 10705-80	1,13	18,1	
13	КШ.П.020.016-00	Кран шаровой Ду20, Ру1,6МПа	4	Сборный	1,85	7,4	
14	017 ОСТ 34 10.761-97	Штуцер 25х2-25	4	В20 ГОСТ 10705-80	0,12	0,48	
	ГОСТ 9467-75	Наплавленный металл		Э42А		2,0	

Итого: 297,8 кг

1 Среда: паро-воздушная смесь
2 Рабочие параметры: tр=100°С
3 Категория трубопровода BV в соотвествии требованиями "Рекомендаций по устройству и безопасной эксплуатации технологических трубопроводов"
4 Сварные стыковые соединения по ОСТ 34 10.748-97, тип шва С02.
5 Расчетный срок службы трубопровода 30 лет.
6 Трубопроводы прокладывать и крепить по месту.
Арматуру располагать в местах удобных для обслуживания и ремонта.
7 Общие указания см. л.1.
8 Расстояние между опорами для трубопроводов Dy50-4,0м; Dy25,15-3,0м.
9 Окраску трубопроводов выполнить в соответствии с ГОСТ 14202-69

Металл для изготовления элементов крепления трубопроводов Ду≤50 мм

Поз	Обозначение	Наименование	Кол.	Материал	Масса, кг ед.	Масса, кг общ.	Приме-чание
1	ГОСТ 8509-93	Уголок 50х50х5-В м	9,0	Ст3сп6 ГОСТ 535-2005	3,77	33,93	
2	ГОСТ 19903-74	Лист Б-ПН-0-5 м²	0,3	Ст3сп5 ГОСТ 14637-89	39,25	11,78	
3	ГОСТ 2590-2006	Круг В-8 м	15	20 ГОСТ 1050-88	0,395	5,93	
4	ГОСТ 5915-70	Гайка М8. 5	120	20 ГОСТ 1759.0-87	0,005	0,6	
	ГОСТ 9467-75	Наплавленный металл		Э-42А		0,3	

ИТОГО: 52,6 кг

Условные обозначения

- Трубопровод, не входящий в проект
- Проектируемый трубопровод
- Позиция детали
- Граница проекта

						1350.12.38А-30UNB-1360-TD	
						Объекты III очереди строительства ЗАО СГК (ТЭЦ)	
Изм.	Кол.уч.	Лист	№док.	Подп.	Дата		
						Сетевая установка основных и пиковых подогревателей турбоагрегатов ст.№8,9. II система теплоснабжения.	Стадия: Р; Лист: 3; Листов:
Н. контр.		Михеев			28.11.13	Трубопроводы отвода воздуха от оборудования. Монтажная схема.	ОАО "ТЭП" Нижний Новгород
Проверил		Шкитилева			28.11.13		
Разработал		Михеев			28.11.13		

Взам. инв. № | Подпись и дата | Инв. № подл. 83521

Файл

Формат А4х3